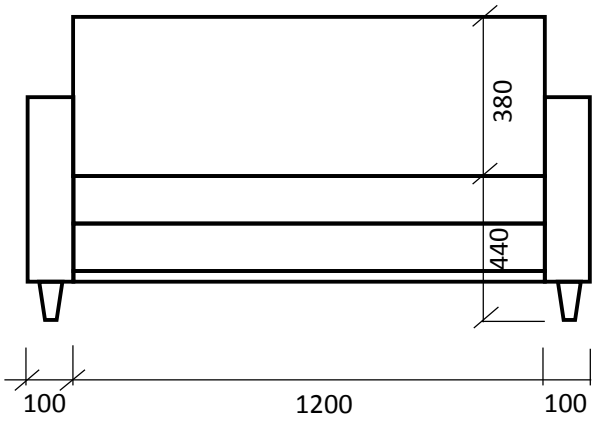
380
440
100
1200
100

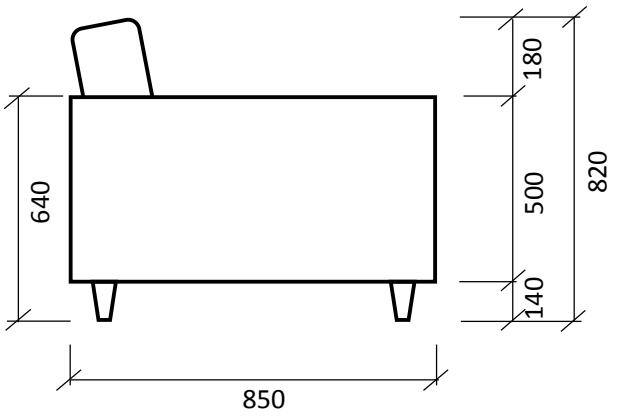
180
640
500
820
140
850

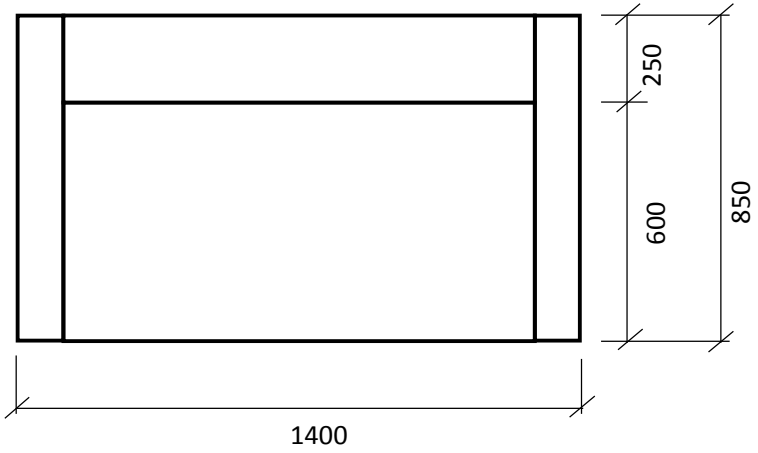
250
600
850
1400

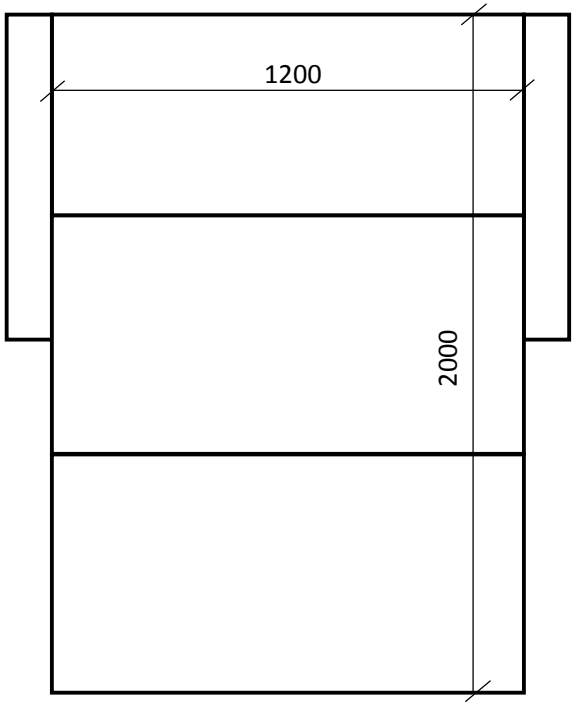
1200
2000