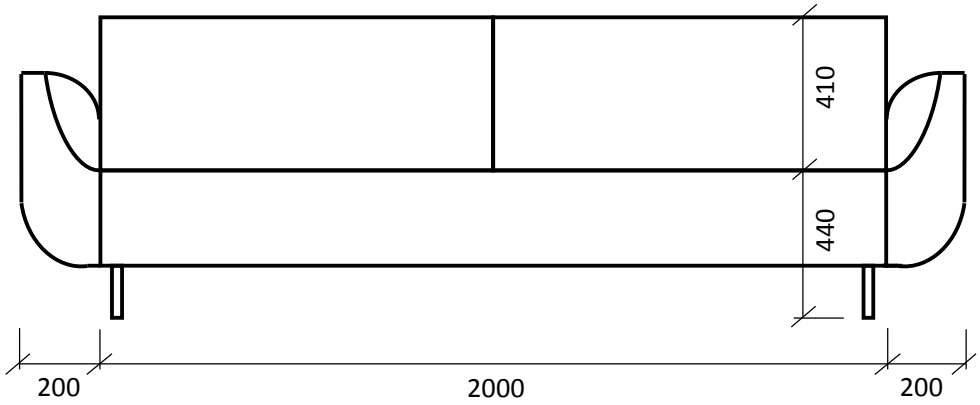
410
440
200
2000
200

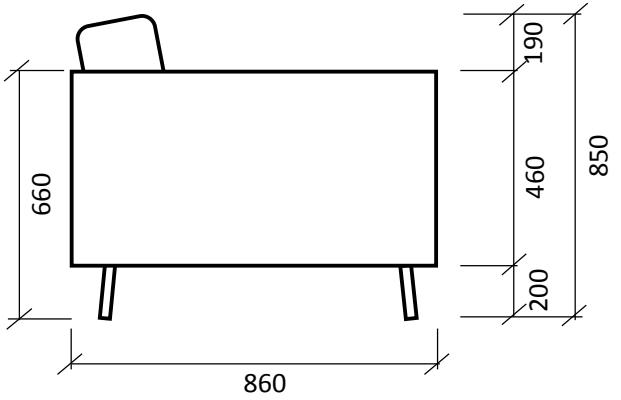
190
460
200
850
660
860


310
550
860
2400

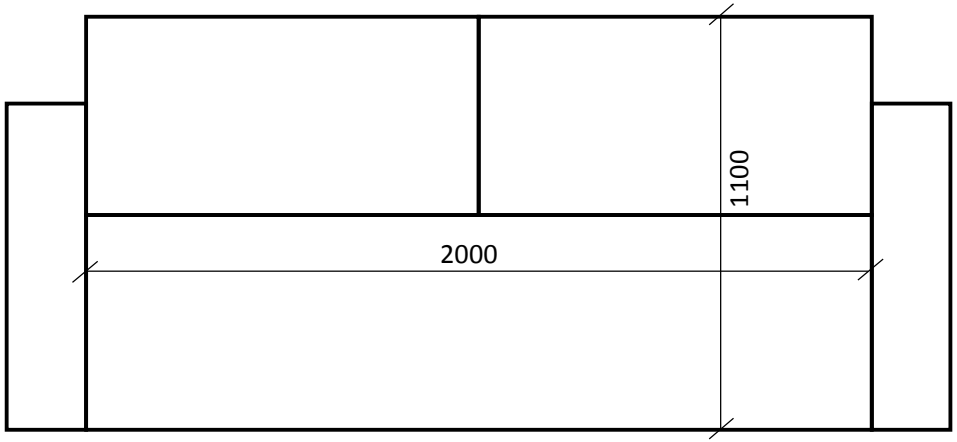
1100
2000